T-METER®

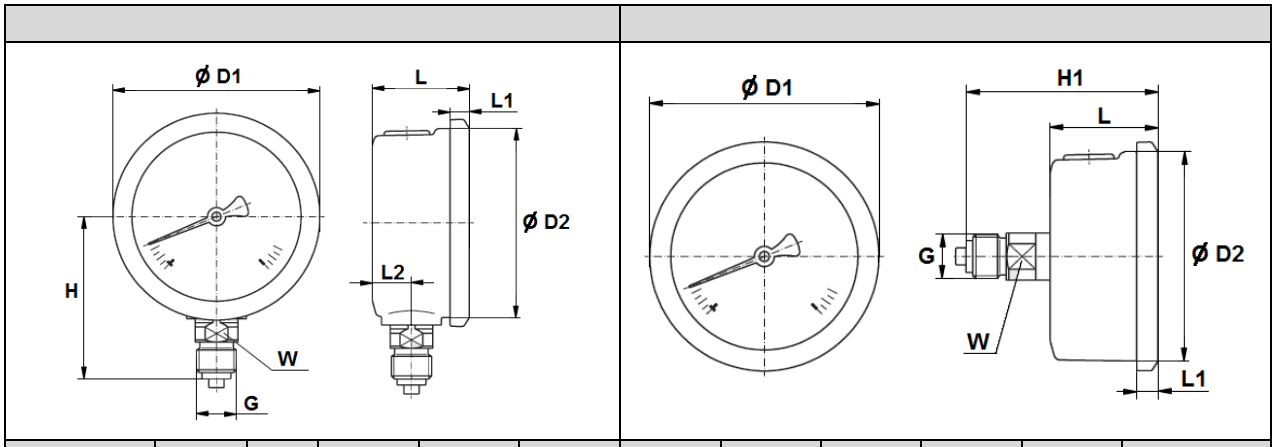
Ø D1
L
L1
Ø D2
L2
H
W
G
Ø D1
H1
L
G
Ø D2
W
L1